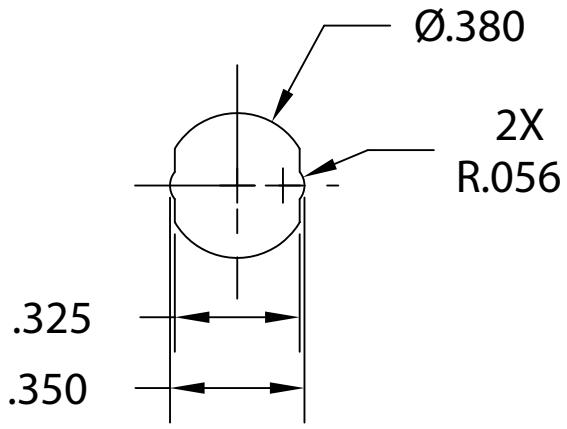

25B